ՀԻՄՔԻ ՀԱՏԱԿԱԳԻԾ

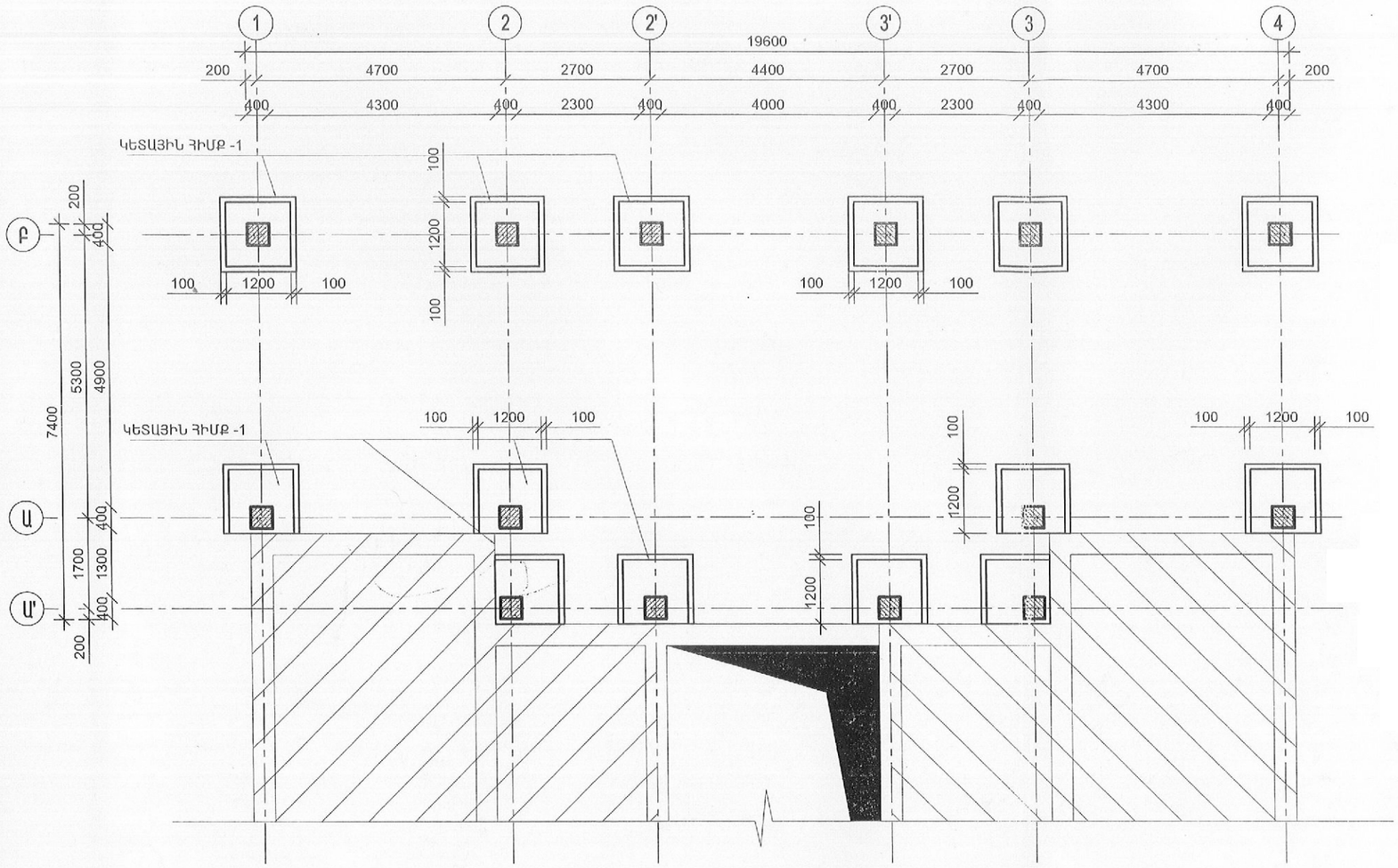

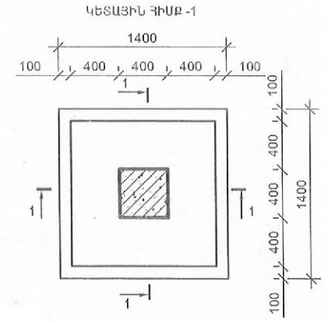

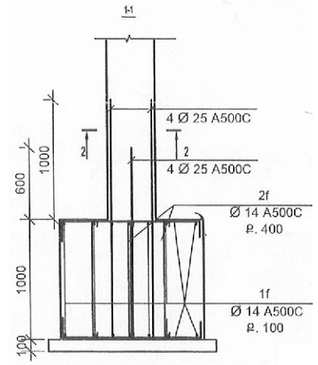

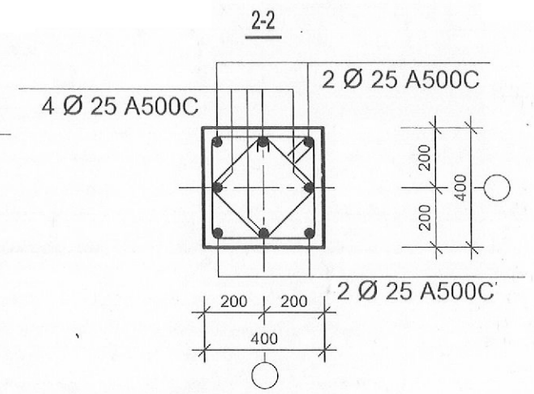

ԿԵՏԱՅԻՆ ՀԻՄՔ									
ԱՄՐԱՆԻ ՄԱՍՆԱԳԻՐԸ						ԱՄՐԱՆ		Ե/ԲԵՏՈՆ Մ3	
						A 500C			
ԷԼԵՄԵՆՏԻ ԱՆՎԱՆՈՒՄ	ՔԱՆԱԿ	ԴԻՐՔ	ՀԱՏՈՒՅԹ	ԵՐԿԱՐ. ՄՄ	ՔԱՆԱԿ	Ø14	ԸՆԴԱՄԵՆԸ	B 25	B 7.5
ԿԵՏԱՅԻՆ ՀԻՄՔ	14	1	Ø14 A500C	2350	40	1316.00	1316.00	20.16	2.744
		2	Ø14 A500C	1150	12	193.20	193.20		
1 Գ/Մ-Ի ՔԱՇԸ ԿԳ						1.208	1823.11	B 25	B 7.5
ՔԱՇԸ ԿԳ						1823.11		20.16	2.74
ԸՆԴՀԱՆՈՒՐ ՔԱՇԸ ԸՍՏ ԱՄՐԱՆԻ ԴԱՍԻ ԿԳ						1823.11		22.90	

ԴԻՐՔ	ԷՍՔԻԶ
1f	1150 / 600
2f	950 / 100 100

Գծագրի անվանումը՝

ՀԻՄՔԻ ՀԱՏԱԿԱԳԻԾ

ԳԻՐՔ 1

Գծագրի համարը

Կ-1

Մաս

Կոնս.

ՇԱՇԿԻ ՀԱՏԱԿԱԳԻԾ +3,700 ՆԻՇՈՒՄ (Մ1:100)

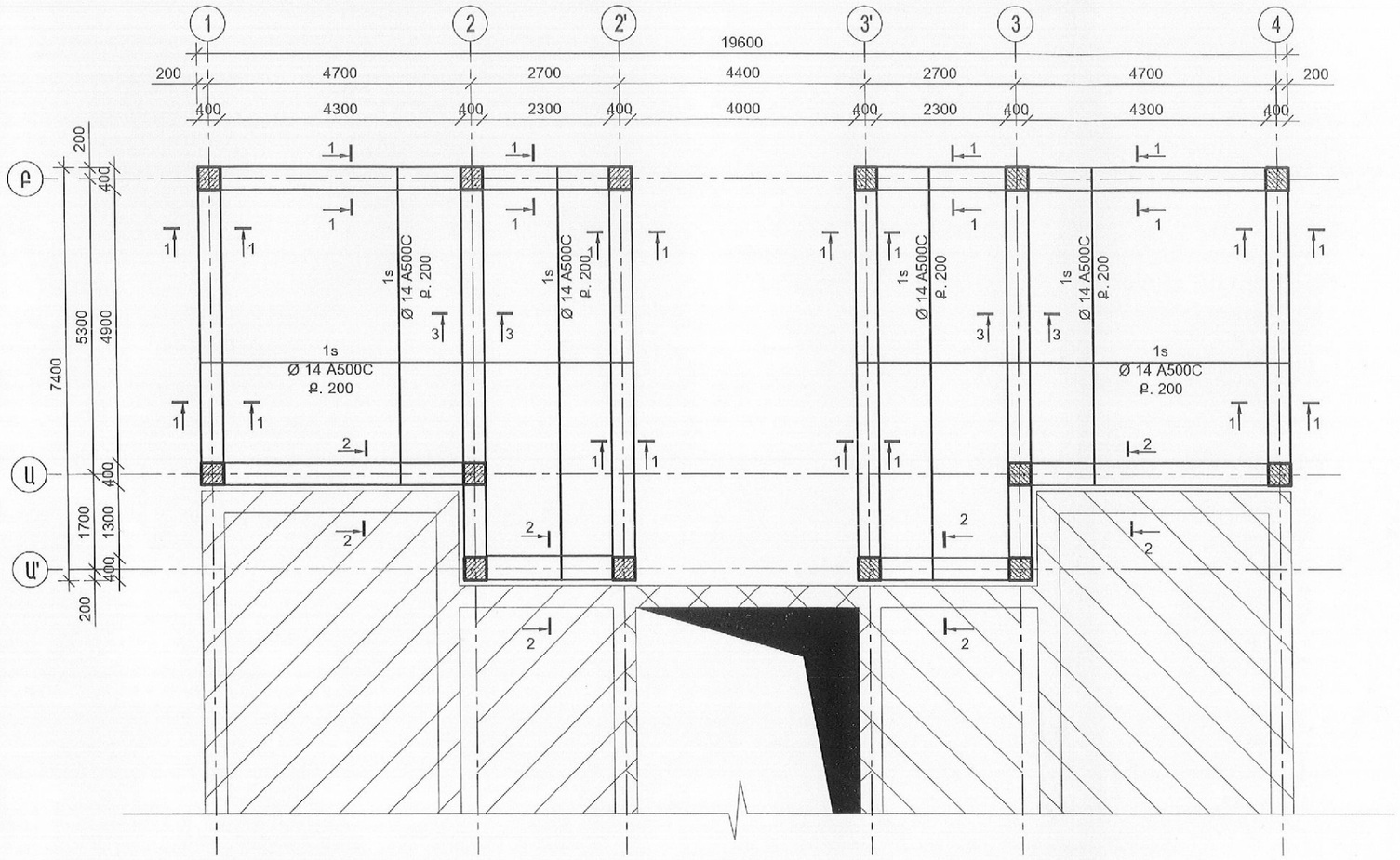

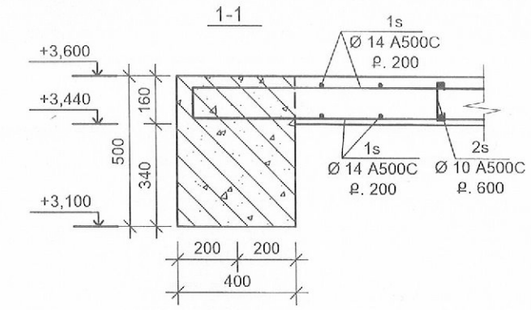

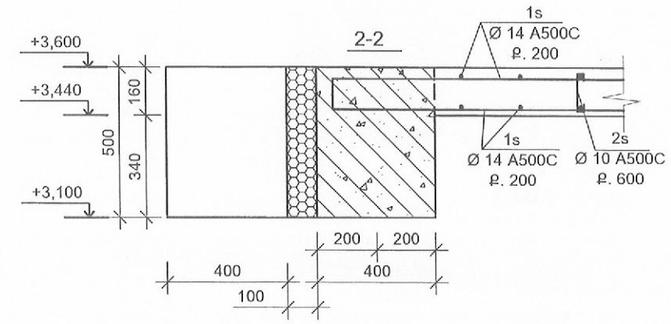

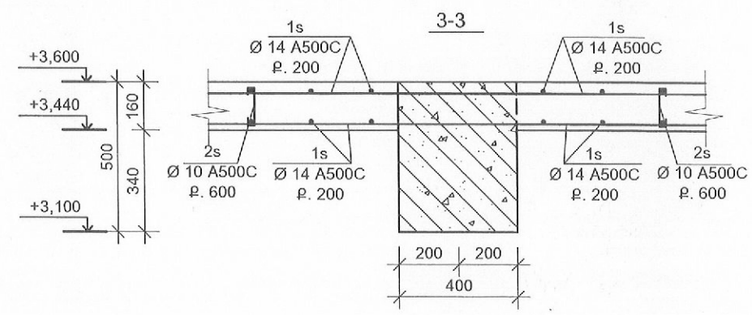

ՇԱՆՈԹՈՒԹՅՈՒՆՆԵՐ

1.Նոր իրականացվող միաձույլ պարզունակի բարձրության համապատասխանեցնել գոյություն ունեցող միաձույլ պարզունակի բարձրության հետ

ՇԱՇԿ

ԱՄՐԱՆԻ ՄԱՍՆԱԳԻՐԸ						ԱՄՐԱՆ				Ե/ԲԵՏՈՆ Մ3
						A 500C				
ԷԼԵՄԵՆՏԻ ԱՆՎԱՆՈՒՄ	ՔԱՆԱԿ	ԴԻՐՔ	ՀԱՏՈՒՅԹ	ԵՐԿԱՐ. ՄՄ	ՔԱՆԱԿ	Ø10	Ø12	Ø14	ԸՆԴԱՄԵՆԸ	B 25
ՇԱՇԿ	2	1	Ø14 A500C	500000	2			2000.00	2000.00	16.00
1 Գ/Մ-Ի ՔԱՇԸ ԿԳ						0.617	0.888	1.208	2416.00	B 25
ՔԱՇԸ ԿԳ						0.00	0.00	2416.00		16.00
ԸՆԴՀԱՆՈՒՐ ՔԱՇԸ ԸՍՏ ԱՄՐԱՆԻ ԴԱՍԻ ԿԳ						2416.00				16.00

			Գծագրի անվանումը՝ ՇԱՇԿԻ ՀԱՏԱԿԱԳԻԾ +3,700 ՆԻՇՈՒՄ (Մ1:100)				ԳԻՐՔ 1
							Գծագրի համարը Կ-2
							Մաս Կոնս.

ՕԱՕԿԻ ՀԱՏԱԿԱԳԻԾ +7,700 ՆԻՇՈՒՄ (Մ1:100)

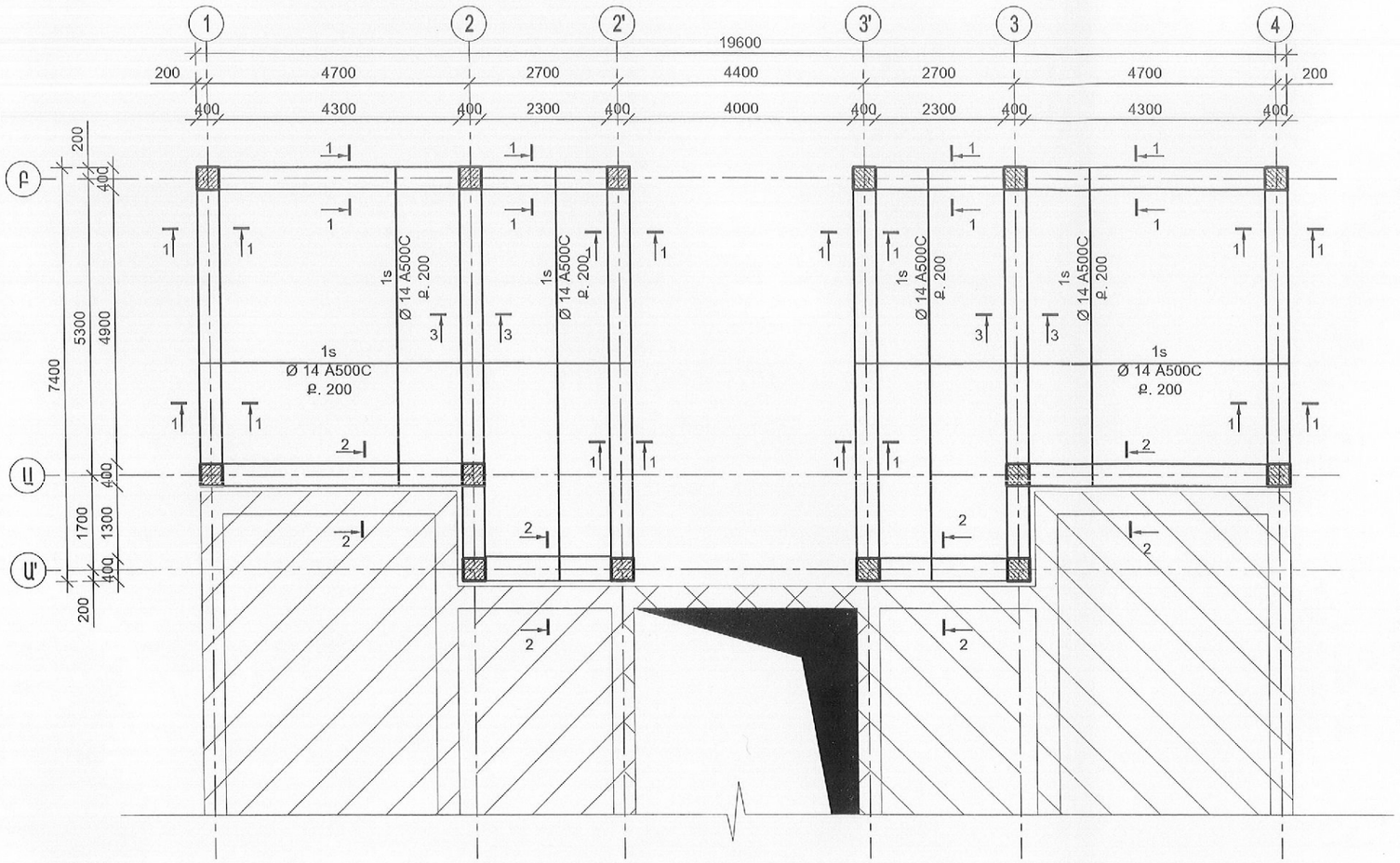

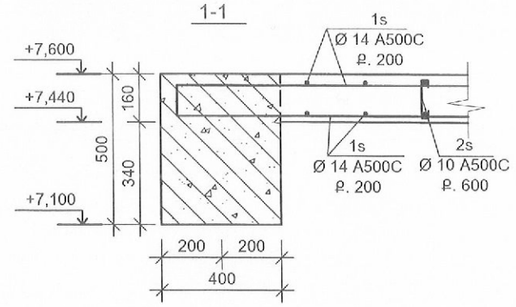

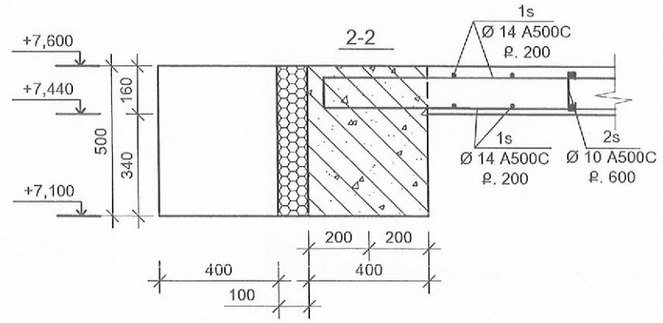

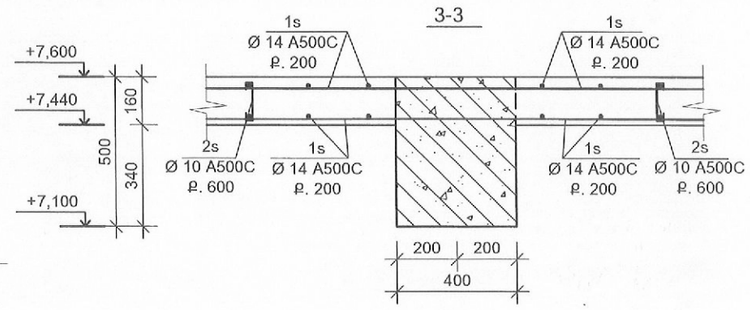

ՇԱՆՈԹՈՒԹՅՈՒՆՆԵՐ

1.Նոր իրականացվող միածույլ պարզունակի բարձրության համապատասխանեցնել գոյություն ունեցող միածույլ պարզունակի բարձրության հետ

ՕԱՕԿ

ԱՄՐԱՆԻ ՄԱՍՆԱԳԻՐԸ						ԱՄՐԱՆ				Ե/ԲԵՏՈՆ Մ3
						A 500C				
ԷԼԵՄԵՆՏԻ ԱՆՎԱՆՈՒՄ	ՔԱՆԱԿ	ԴԻՐՔ	ՀԱՏՈՒՅԹ	ԵՐԿԱՐ. ՄՄ	ՔԱՆԱԿ	∅10	∅12	∅14	ԸՆԴԱՄԵՆԸ	B 25
ՕԱՕԿ	2	1	∅14 A500C	500000	2			2000.00	2000.00	16.00
1 Գ/Մ-Ի ՔԱՇԸ ԿԳ						0.617	0.888	1.208	2416.00	B 25
ՔԱՇԸ ԿԳ						0.00	0.00	2416.00		16.00
ԸՆԴՀԱՆՈՒՐ ՔԱՇԸ ԸՍՏ ԱՄՐԱՆԻ ԴԱՍԻ ԿԳ						2416.00				16.00

			Գծագրի անվանումը՝ ՀԻՄՔԻ ՀԱՏԱԿԱԳԻԾ				ԳԻՐՔ 1
							Գծագրի համարը Կ-3
							Մաս Կոնս.

ՇՐՋԱՆԱԿ ԸՍՏ 2 - 2 և 3 - 3 ԱՌԱՆՑՔՆԵՐԻ

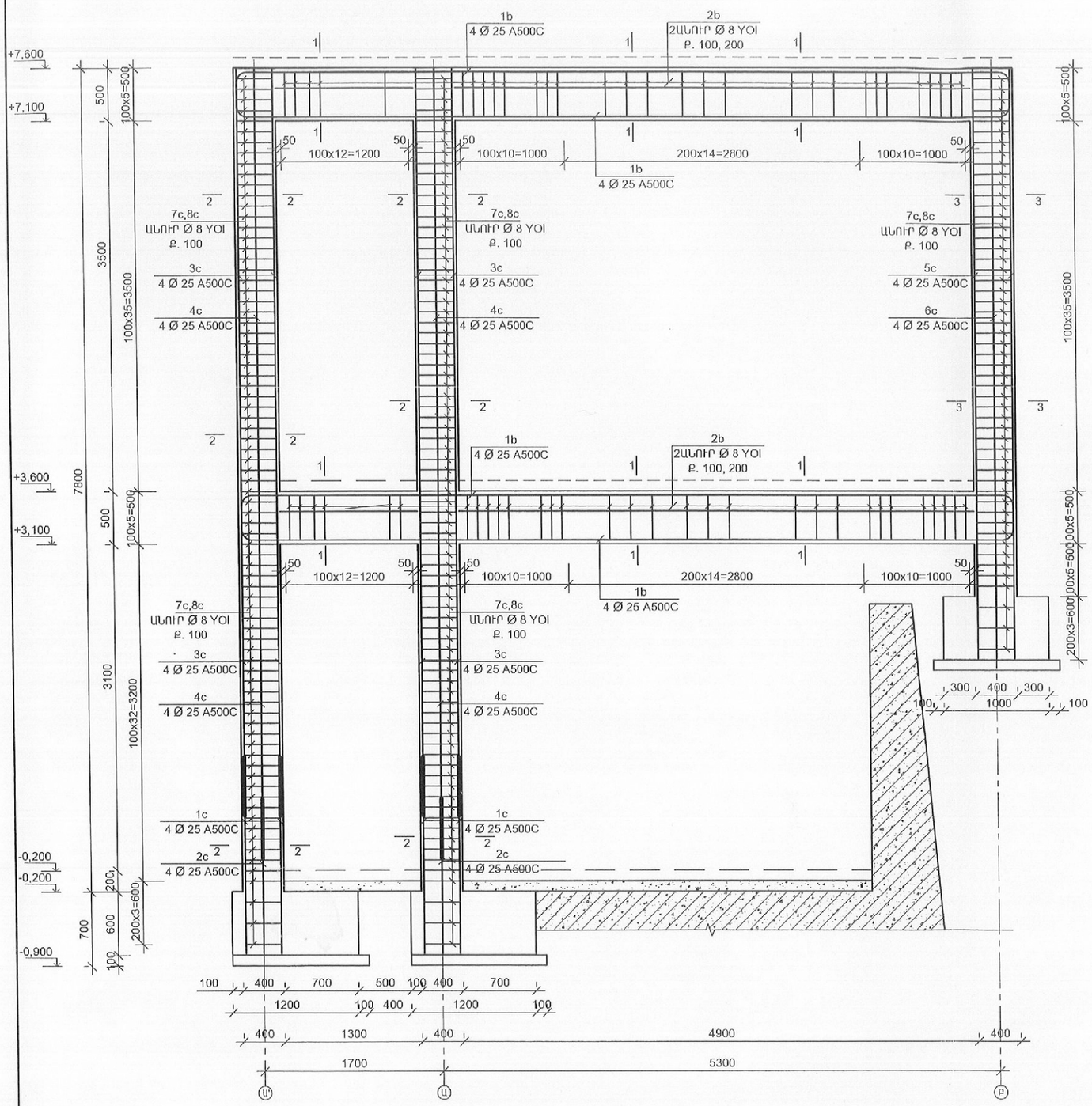

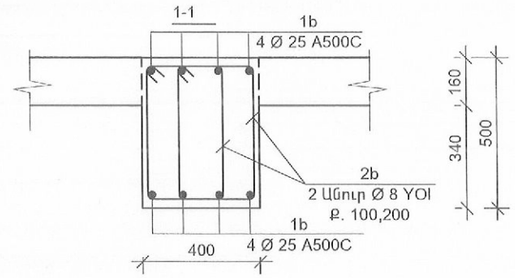

ԴԻՐՔ	ԷՍՔԻԶ
1b	7140 / 400
2b	540 / 350 / 250 / 440

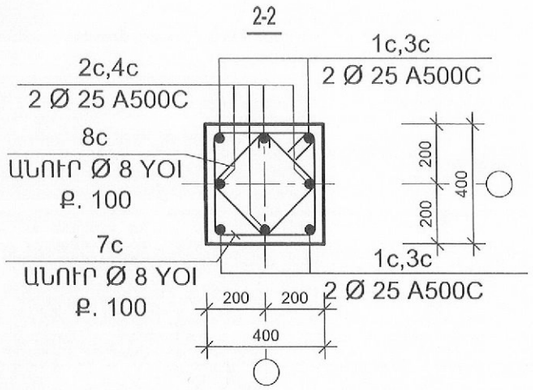

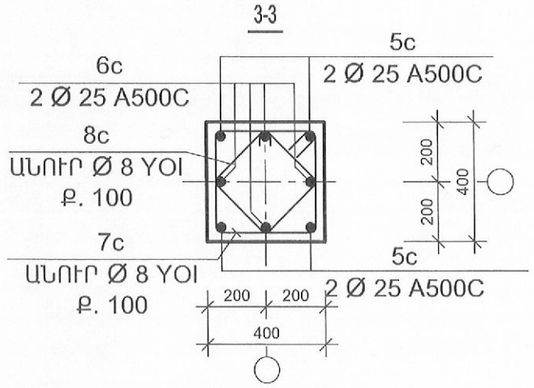

ԴԻՐՔ	ԷՍՔԻԶ
1c	1600
2c	1200
3c	6800
4c	7200
5c	5580
6c	5580
7c	440 / 440 / 340 / 340
8c	350 / 350 / 250 / 250

Գծագրի անվանումը՝ ՇՐՋԱՆԱԿ ԸՍՏ 2 - 2 և 3 - 3 ԱՌԱՆՑՔՆԵՐԻ	ԳԻՐՔ 1
	Գծագրի համարը Կ-4
	Մաս Կոնս.

ՇՐՋԱՆԱԿ ԸՍՏ 2' - 2' և 3' - 3' ԱՌԱՆՑՔՆԵՐԻ

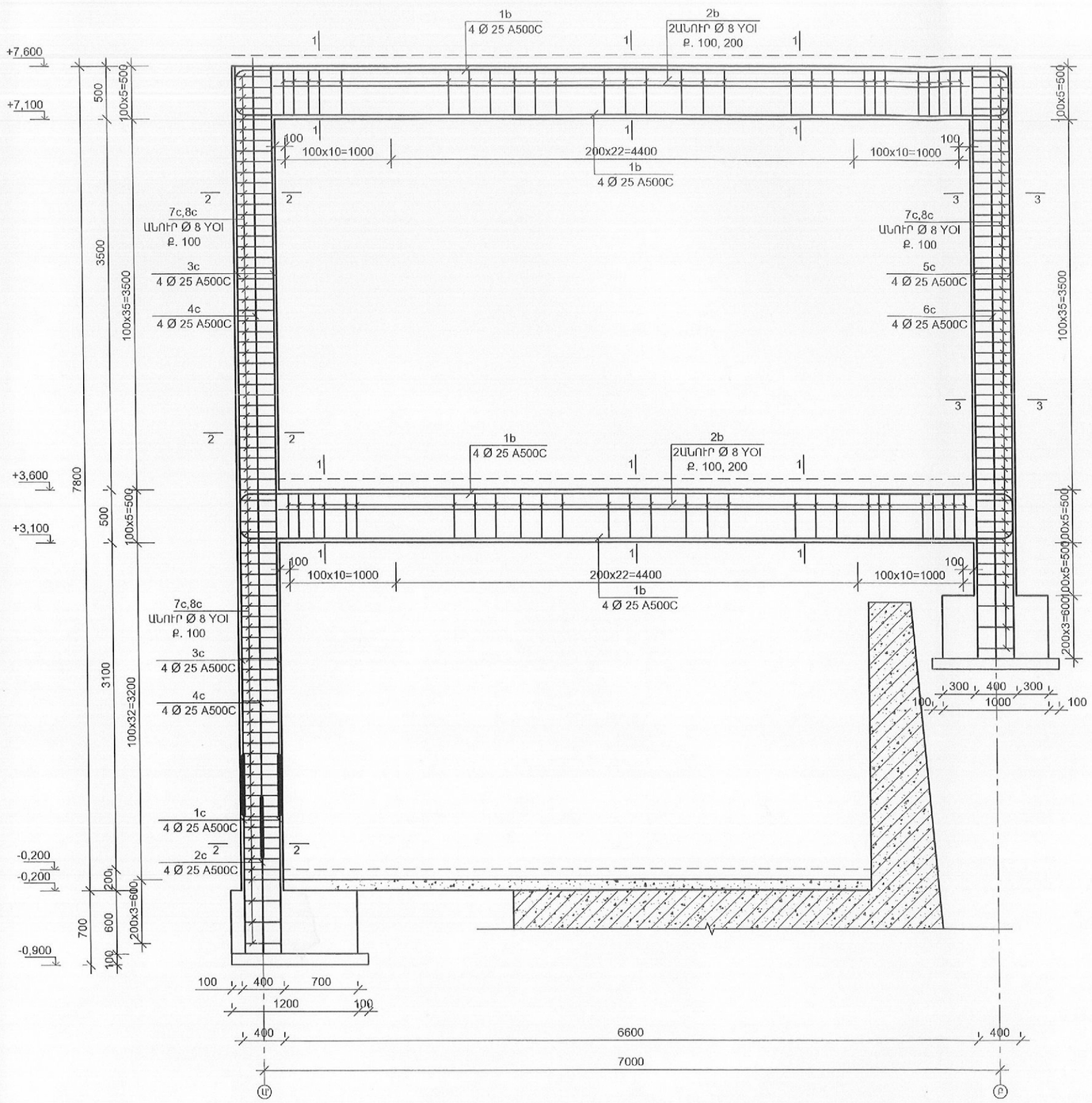

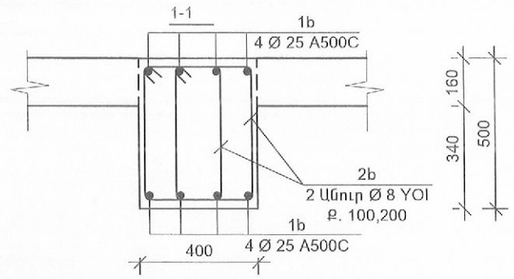

ԴԻՐՔ	ԷՍՔԻԶ
1b	7140; 400
2b	540; 350; 250; 440

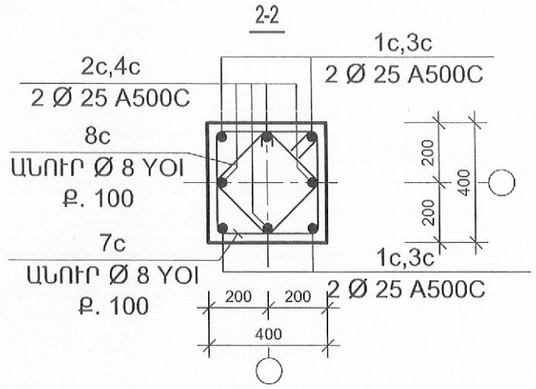

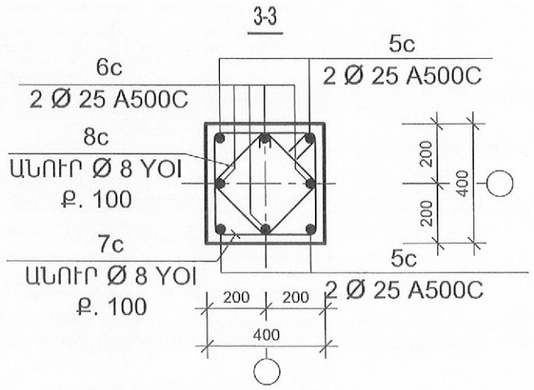

ԴԻՐՔ	ԷՍՔԻԶ
1c	1600
2c	1200
3c	6800
4c	7200
5c	5580
6c	5580
7c	440; 440; 340; 340
8c	350; 350; 250; 250

			Գծագրի անվանումը՝ ՇՐՋԱՆԱԿ ԸՍՏ 2' - 2' և 3' - 3' ԱՌԱՆՑՔՆԵՐԻ				ԳԻՐՔ 1
							Գծագրի համարը Կ-5
							Մաս Կոնս.

ՇՐՋԱՆԱԿ ԸՍՏ 1 - 1 և 4 - 4 ԱՌԱՆՑՔՆԵՐԻ

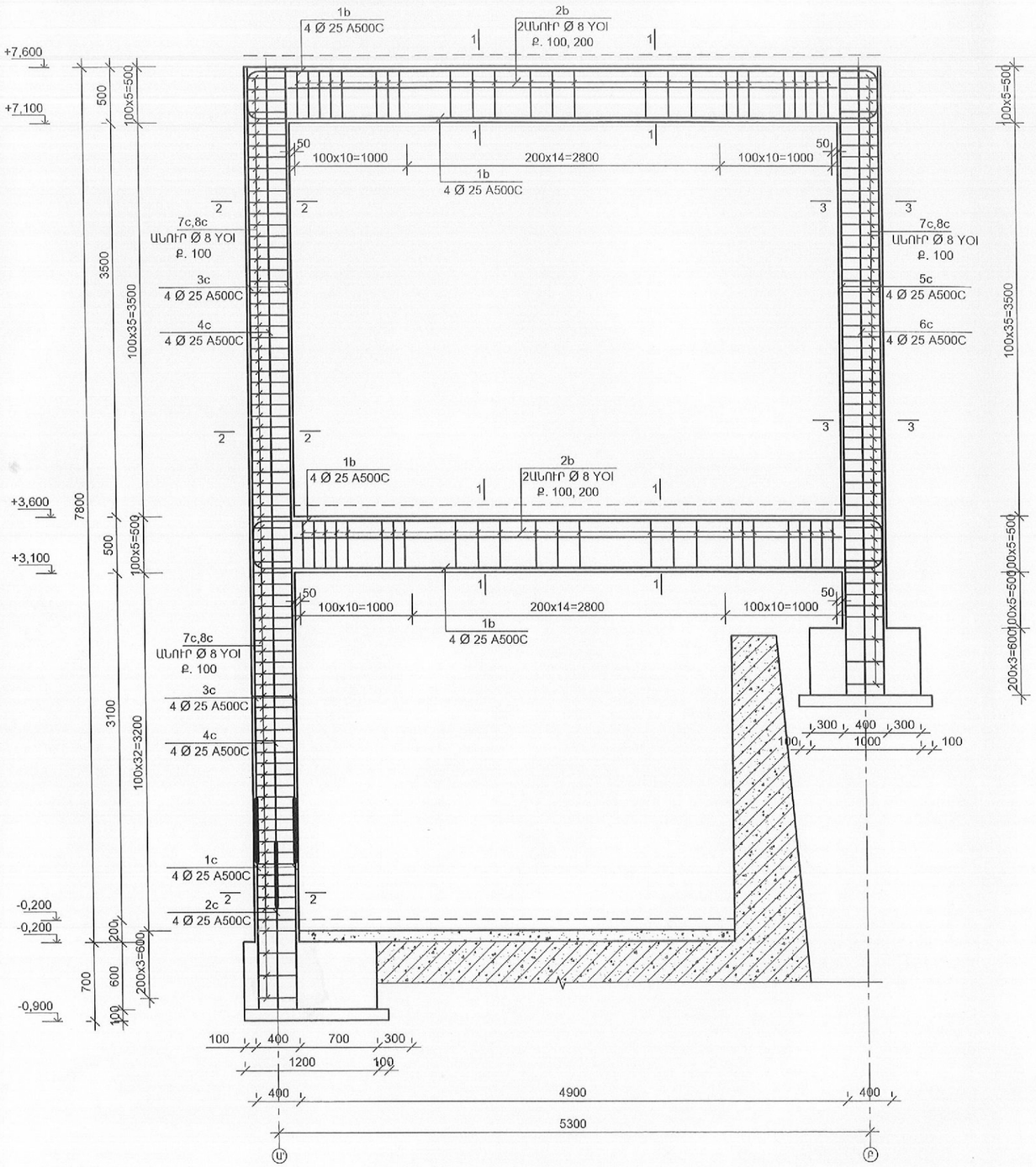

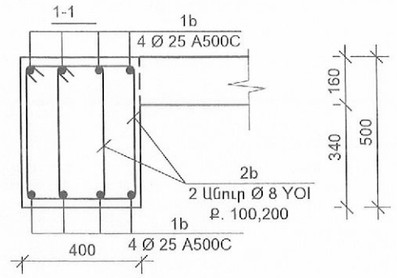

ԴԻՐՔ	ԷՍՔԻԶ
1b	5440 / 400
2b	540 / 350 / 250 / 440

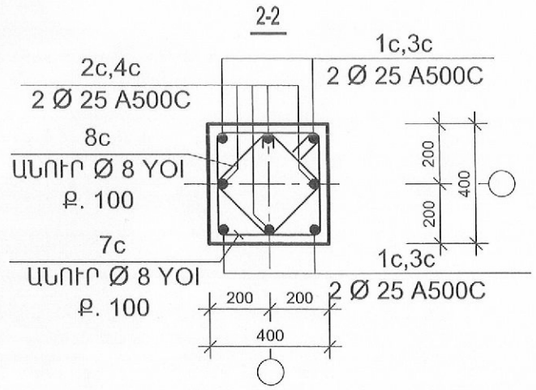

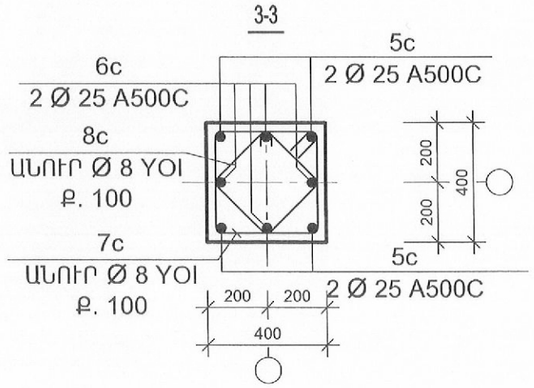

ԴԻՐՔ	ԷՍՔԻԶ
1c	1600
2c	1200
3c	6800
4c	7200
5c	5580
6c	5580
7c	440 / 440 / 340 / 340
8c	350 / 350 / 250 / 250

			Գծագրի անվանումը՝ ՇՐՋԱՆԱԿ ԸՍՏ 1 - 1 և 4 - 4 ԱՌԱՆՑՔՆԵՐԻ				ԳԻՐՔ 1
							Գծագրի համարը Կ-6
							Մաս Կոնս.

ՇՐՋԱՆԱԿ«2»,«3» ԱՌԱՆՑՔՈՎ

ԱՄՐԱՆԻ ՄԱՍՆԱԳԻՐԸ						ԱՄՐԱՆ					Ե/ԲԵՏՈՆ Մ3
						YOI		A 500C			
ԷԼԵՄԵՆՏԻ ԱՆՎԱՆՈՒՄ	ՔԱՆԱԿ	ԴԻՐՔ	ՀԱՏՈՒՅԹ	ԵՐԿԱՐ. ՄՄ	ՔԱՆԱԿ	Ø8	ԸՆԴԱՄԵՆԸ	Ø12	Ø25	ԸՆԴԱՄԵՆԸ	B 25
ՊԱՐԶՈՒՆԱԿ	2	1b	Ø25 A500C	7940	16		0.00		254.08	254.08	5.68
		2b	Ø8 YOI	1580	180	568.80	568.80			0.00	
1 Գ/Մ-Ի ՔԱՇԸ ԿԳ						0.395	224.68	0.888	3.84	975.67	B 25
ՔԱՇԸ ԿԳ						224.68		0.00	975.67		5.68
ԸՆԴՀԱՆՈՒՐ ՔԱՇԸ ԸՍՏ ԱՄՐԱՆԻ ԴԱՍԻ ԿԳ						224.68		975.67			5.68
Ե/Բ ՍՅՈՒՆ	2	1c	Ø25 A500C	1600	8		0.00		25.60	25.60	6.59
		2c	Ø25 A500C	1200	8		0.00		19.20	19.20	
		3c	Ø25 A500C	6800	8		0.00		108.80	108.80	
		4c	Ø25 A500C	7200	8		0.00		115.20	115.20	
		5c	Ø25 A500C	5580	4				44.64	44.64	
		6c	Ø25 A500C	5580	4				44.64	44.64	
		7c	Ø8 YOI	1560	232	723.84	723.84			0.00	
		8c	Ø8 YOI	1200	232	556.80	556.80			0.00	
1 Գ/Մ-Ի ՔԱՇԸ ԿԳ						0.395	505.85	0.888	3.84	1375.03	B 25
ՔԱՇԸ ԿԳ						505.85		0.00	1375.03		6.59
ԸՆԴՀԱՆՈՒՐ ՔԱՇԸ ԸՍՏ ԱՄՐԱՆԻ ԴԱՍԻ ԿԳ						505.85		1375.03			6.59

ՇՐՋԱՆԱԿ«2՛»,«3՛» ԱՌԱՆՑՔՈՎ

ԱՄՐԱՆԻ ՄԱՍՆԱԳԻՐԸ						ԱՄՐԱՆ					Ե/ԲԵՏՈՆ Մ3
						YOI		A 500C			
ԷԼԵՄԵՆՏԻ ԱՆՎԱՆՈՒՄ	ՔԱՆԱԿ	ԴԻՐՔ	ՀԱՏՈՒՅԹ	ԵՐԿԱՐ. ՄՄ	ՔԱՆԱԿ	Ø8	ԸՆԴԱՄԵՆԸ	Ø12	Ø25	ԸՆԴԱՄԵՆԸ	B 25
ՊԱՐԶՈՒՆԱԿ	2	1b	Ø25 A500C	79400	16		0.00		2540.80	2540.80	4.66
		2b	Ø8 YOI	1580	180	568.80	568.80			0.00	
1 Գ/Մ-Ի ՔԱՇԸ ԿԳ						0.395	224.68	0.888	3.84	9756.67	B 25
ՔԱՇԸ ԿԳ						224.68		0.00	9756.67		4.66
ԸՆԴՀԱՆՈՒՐ ՔԱՇԸ ԸՍՏ ԱՄՐԱՆԻ ԴԱՍԻ ԿԳ						224.68		9756.67			4.66
Ե/Բ ՍՅՈՒՆ	2	1c	Ø25 A500C	1600	4		0.00		12.80	12.80	4.10
		2c	Ø25 A500C	1200	4		0.00		9.60	9.60	
		3c	Ø25 A500C	6800	4		0.00		54.40	54.40	
		4c	Ø25 A500C	7200	4		0.00		57.60	57.60	
		5c	Ø25 A500C	5580	4				44.64	44.64	
		6c	Ø25 A500C	5580	4				44.64	44.64	
		7c	Ø8 YOI	1560	232	723.84	723.84			0.00	
		8c	Ø8 YOI	1200	232	556.80	556.80			0.00	
1 Գ/Մ-Ի ՔԱՇԸ ԿԳ						0.395	505.85	0.888	3.84	858.93	B 25
ՔԱՇԸ ԿԳ						505.85		0.00	858.93		4.10
ԸՆԴՀԱՆՈՒՐ ՔԱՇԸ ԸՍՏ ԱՄՐԱՆԻ ԴԱՍԻ ԿԳ						505.85		858.93			4.10

ՇՐՋԱՆԱԿ«1»,«4» ԱՌԱՆՑՔՈՎ

ԱՄՐԱՆԻ ՄԱՍՆԱԳԻՐԸ						ԱՄՐԱՆ					Ե/ԲԵՏՈՆ Մ3
						YOI		A 500C			
ԷԼԵՄԵՆՏԻ ԱՆՎԱՆՈՒՄ	ՔԱՆԱԿ	ԴԻՐՔ	ՀԱՏՈՒՅԹ	ԵՐԿԱՐ. ՄՄ	ՔԱՆԱԿ	Ø 8	ԸՆԴԱՄԵՆԸ	Ø 12	Ø 25	ԸՆԴԱՄԵՆԸ	B 25
ՊԱՐԶՈՒՆԱԿ	2	1b	Ø 25 A500C	6240	16		0.00		199.68	199.68	3.92
		2b	Ø 8 YOI	1580	136	429.76	429.76			0.00	
1 Գ/Մ-Ի ՔԱՇԸ ԿԳ						0.395	169.76	0.888	3.84	766.77	B 25
ՔԱՇԸ ԿԳ						169.76		0.00	766.77		3.92
ԸՆԴՀԱՆՈՒՐ ՔԱՇԸ ԸՍՏ ԱՄՐԱՆԻ ԴԱՍԻ ԿԳ						169.76		766.77			3.92
Ե/Բ ՍՅՈՒՆ	2	1c	Ø 25 A500C	1600	4		0.00		12.80	12.80	4.10
		2c	Ø 25 A500C	1200	4		0.00		9.60	9.60	
		3c	Ø 25 A500C	6800	4		0.00		54.40	54.40	
		4c	Ø 25 A500C	7200	4		0.00		57.60	57.60	
		5c	Ø 25 A500C	5580	4				44.64	44.64	
		6c	Ø 25 A500C	5580	4				44.64	44.64	
		7c	Ø 8 YOI	1560	232	723.84	723.84			0.00	
		8c	Ø 8 YOI	1200	232	556.80	556.80			0.00	
1 Գ/Մ-Ի ՔԱՇԸ ԿԳ						0.395	505.85	0.888	3.84	858.93	B 25
ՔԱՇԸ ԿԳ						505.85		0.00	858.93		4.10
ԸՆԴՀԱՆՈՒՐ ՔԱՇԸ ԸՍՏ ԱՄՐԱՆԻ ԴԱՍԻ ԿԳ						505.85		858.93			4.10

ՇՐՋԱՆԱԿ ԸՍՏ Բ - Բ ԱՌԱՆՑՔԻ

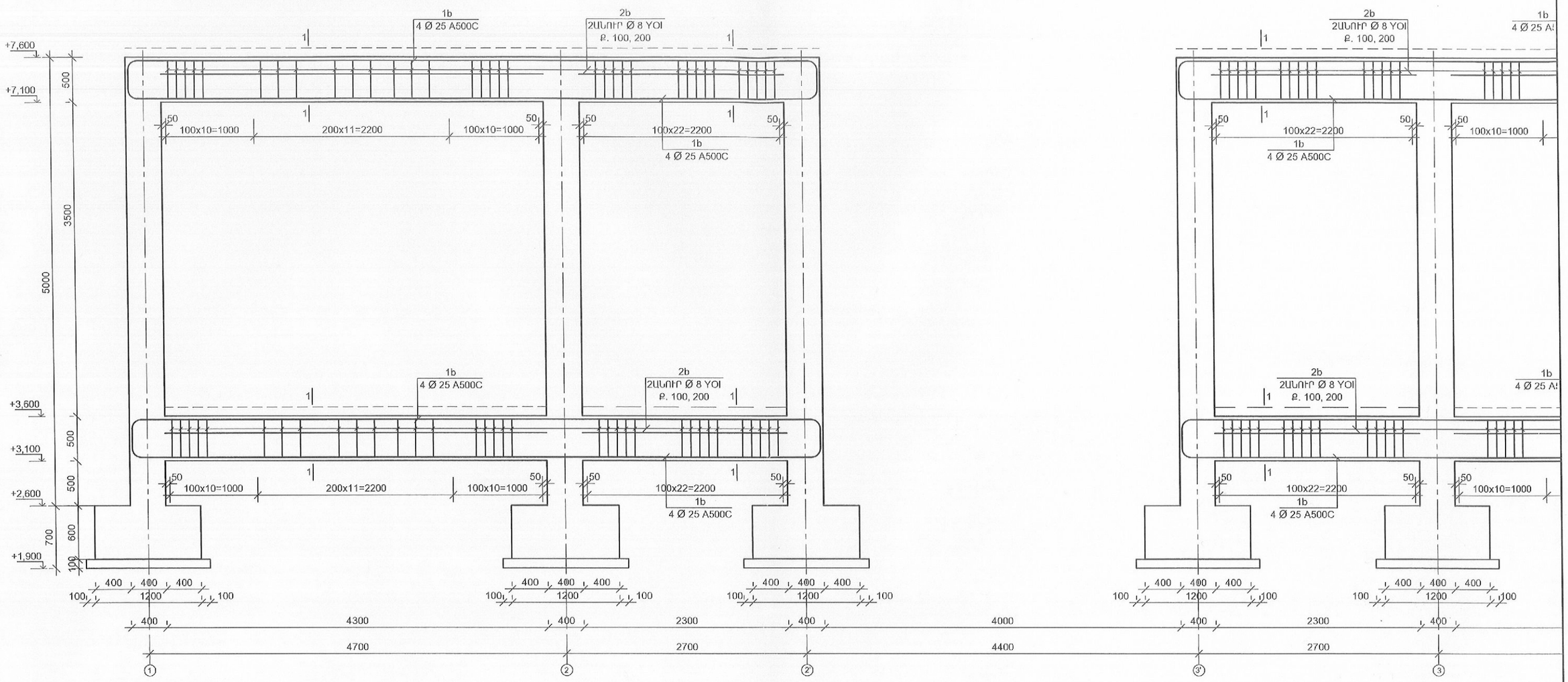

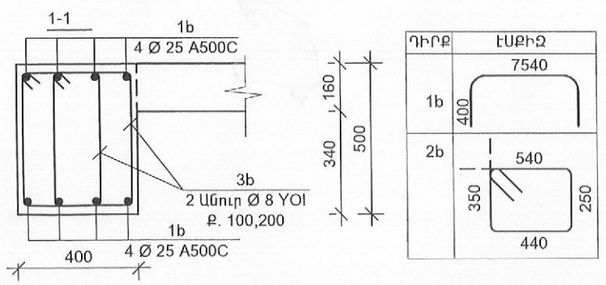

ԴԻՐՔ	ԷԱՔԻԶ
1b	7540; 400
2b	540; 350; 250; 440

Գծագրի անվանումը՝ ՇՐՋԱՆԱԿ ԸՍՏ Բ - Բ ԱՌԱՆՑՔԻ		ԳԻՐՔ 1
		Գծագրի համարը Կ-8
		Մաս Կոնս.

ՇՐՋԱՆԱԿ ԸՍՏ Բ - Բ ԱՌԱՆՑՔԻ

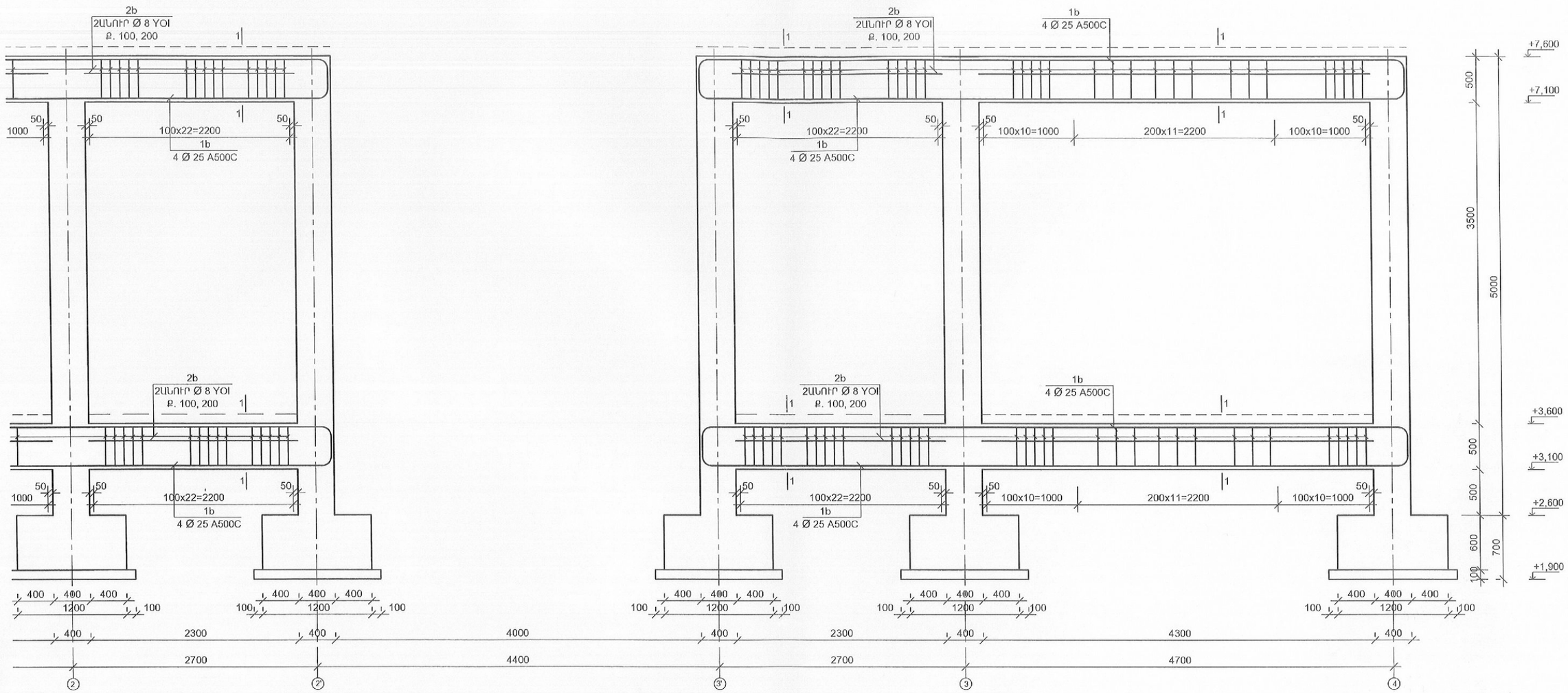

ՇՐՋԱՆԱԿ«Բ» ԱՌԱՆՑՔՈՎ

ԱՄՐԱՆԻ ՄԱՍՆԱԳԻՐԸ						ԱՄՐԱՆ					Ե/ԲԵՏՈՆ Ն Մ3
						YO I		A 500C			
ԷԼԵՄԵՆՏԻ ԱՆՎԱՆՈՒՄ	ՔԱՆԱԿ	ԴԻՐՔ	ՀԱՏՈՒՅԹ	ԵՐԿԱՐ. ՄՄ	ՔԱՆԱԿ	Ø8	ԸՆԴԱՄԵՆԸ	Ø12	Ø25	ԸՆԴԱՄԵՆԸ	B 25
ՊԱՐԶՈՒՆԱԿ	1	1b	Ø25 A500C	8340	32		0.00		266.88	266.88	4.40
		2b	Ø8 YOI	1580	424	669.92	669.92			0.00	
1 Գ/Մ-Ի ՔԱՇԸ ԿԳ						0.395	264.62	0.888	3.84	1024.82	B 25
ՔԱՇԸ ԿԳ						264.62		0.00	1024.82		4.40
ԸՆԴՀԱՆՈՒՐ ՔԱՇԸ ԸՍՏ ԱՄՐԱՆԻ ԴԱՍԻ ԿԳ						264.62		1024.82			4.40

Գծագրի անվանումը՝

ՇՐՋԱՆԱԿ ԸՍՏ Բ - Բ ԱՌԱՆՑՔԻ

ԳԻՐՔ 1

Գծագրի համարը

Կ-9

Մաս

Կոնս.

ՇՐՋԱՆԱԿ ԸՍՏ Ա-Ա ԱՌԱՆՑՔԻ

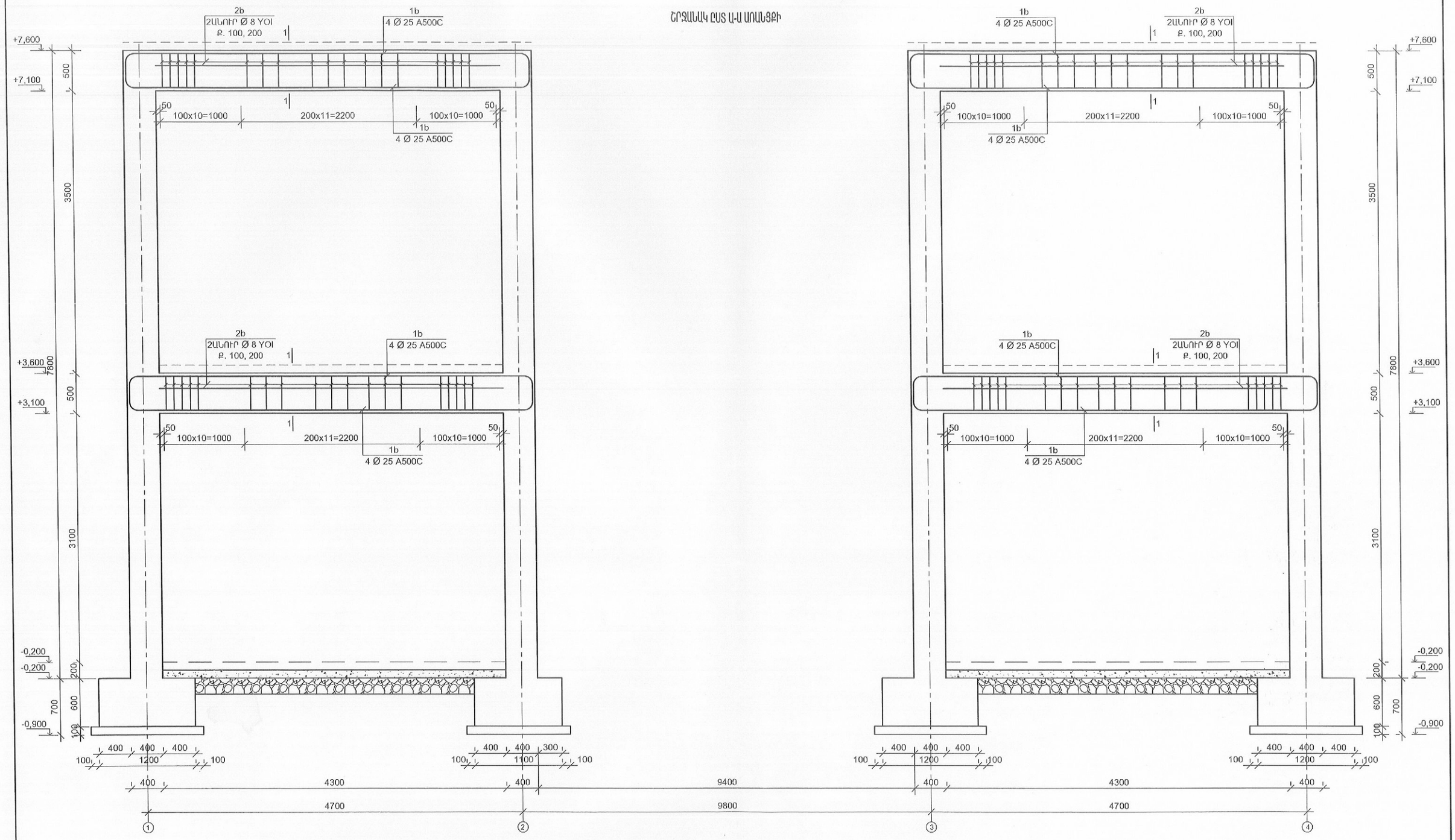

			Գծագրի անվանումը՝ ՇՐՋԱՆԱԿ ԸՍՏ Ա - Ա ԱՌԱՆՑՔԻ				ԳԻՐՔ 1 Գծագրի համարը Կ-10 Մաս Կոնս.

ՇՐՋԱՆԱԿ ԸՍՏ Ա-Ա ԱՌԱՆՑՔԻ

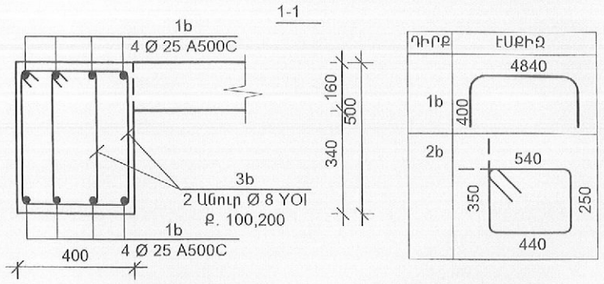

ՇՐՋԱՆԱԿ«Ա» ԱՌԱՆՑՔՈՎ

ԱՄՐԱՆԻ ՄԱՍՆԱԳԻՐԸ						ԱՄՐԱՆ					Ե/ԲԵՏՈՆ Ն Մ3
ԷԼԵՄԵՆՏԻ ԱՆՎԱՆՈՒՄ	ՔԱՆԱԿ	ԴԻՐՔ	ՀԱՏՈՒՅԹ	ԵՐԿԱՐ. ՄՄ	ՔԱՆԱԿ	YO I		A 500C			
						Ø8	ԸՆԴԱՄԵՆԸ	Ø12	Ø25	ԸՆԴԱՄԵՆԸ	B 25
ՊԱՐԶՈՒՆԱԿ	1	1b	Ø25 A500C	5640	32		0.00		180.48	180.48	3.44
		2b	Ø8 YOI	1580	248	391.84	391.84			0.00	
1 Գ/Մ-Ի ՔԱՇԸ ԿԳ						0.395	154.78	0.888	3.84	693.04	B 25
ՔԱՇԸ ԿԳ						154.78		0.00	693.04		3.44
ԸՆԴՀԱՆՈՒՐ ՔԱՇԸ ԸՍՏ ԱՄՐԱՆԻ ԴԱՍԻ ԿԳ						154.78		693.04			3.44

ՇՐՋԱՆԱԿ ԸՍՏ Ա'-Ա' ԱՌԱՆՑՔԻ

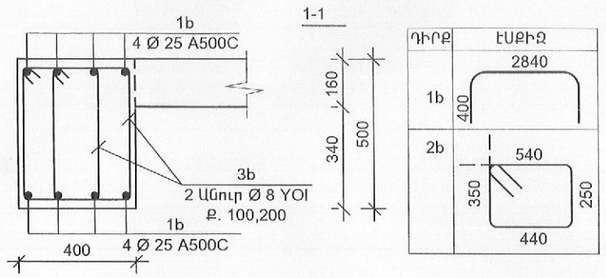

ՇՐՋԱՆԱԿ«Ա'» ԱՌԱՆՑՔՈՎ

ԱՄՐԱՆԻ ՄԱՍՆԱԳԻՐԸ						ԱՄՐԱՆ					Ե/ԲԵՏՈՆ Ն Մ3
ԷԼԵՄԵՆՏԻ ԱՆՎԱՆՈՒՄ	ՔԱՆԱԿ	ԴԻՐՔ	ՀԱՏՈՒՅԹ	ԵՐԿԱՐ. ՄՄ	ՔԱՆԱԿ	YO I		A 500C			
						Ø8	ԸՆԴԱՄԵՆԸ	Ø12	Ø25	ԸՆԴԱՄԵՆԸ	B 25
ՊԱՐԶՈՒՆԱԿ	1	1b	Ø25 A500C	3640	32		0.00		116.48	116.48	1.84
		2b	Ø8 YOI	1580	176	278.08	278.08			0.00	
1 Գ/Մ-Ի ՔԱՇԸ ԿԳ						0.395	109.84	0.888	3.84	447.28	B 25
ՔԱՇԸ ԿԳ						109.84		0.00	447.28		1.84
ԸՆԴՀԱՆՈՒՐ ՔԱՇԸ ԸՍՏ ԱՄՐԱՆԻ ԴԱՍԻ ԿԳ						109.84		447.28			1.84

							ԳԻՐՔ 1
			Գծագրի անվանումը՝ ՇՐՋԱՆԱԿ ԸՍՏ Ա - Ա ԱՌԱՆՑՔԻ				Գծագրի համարը Կ-11
							Մաս Կոնս.

ՇՐՋԱՆԱԿ ԸՍՏ Ա'-Ա' ԱՌԱՆՑՔԻ

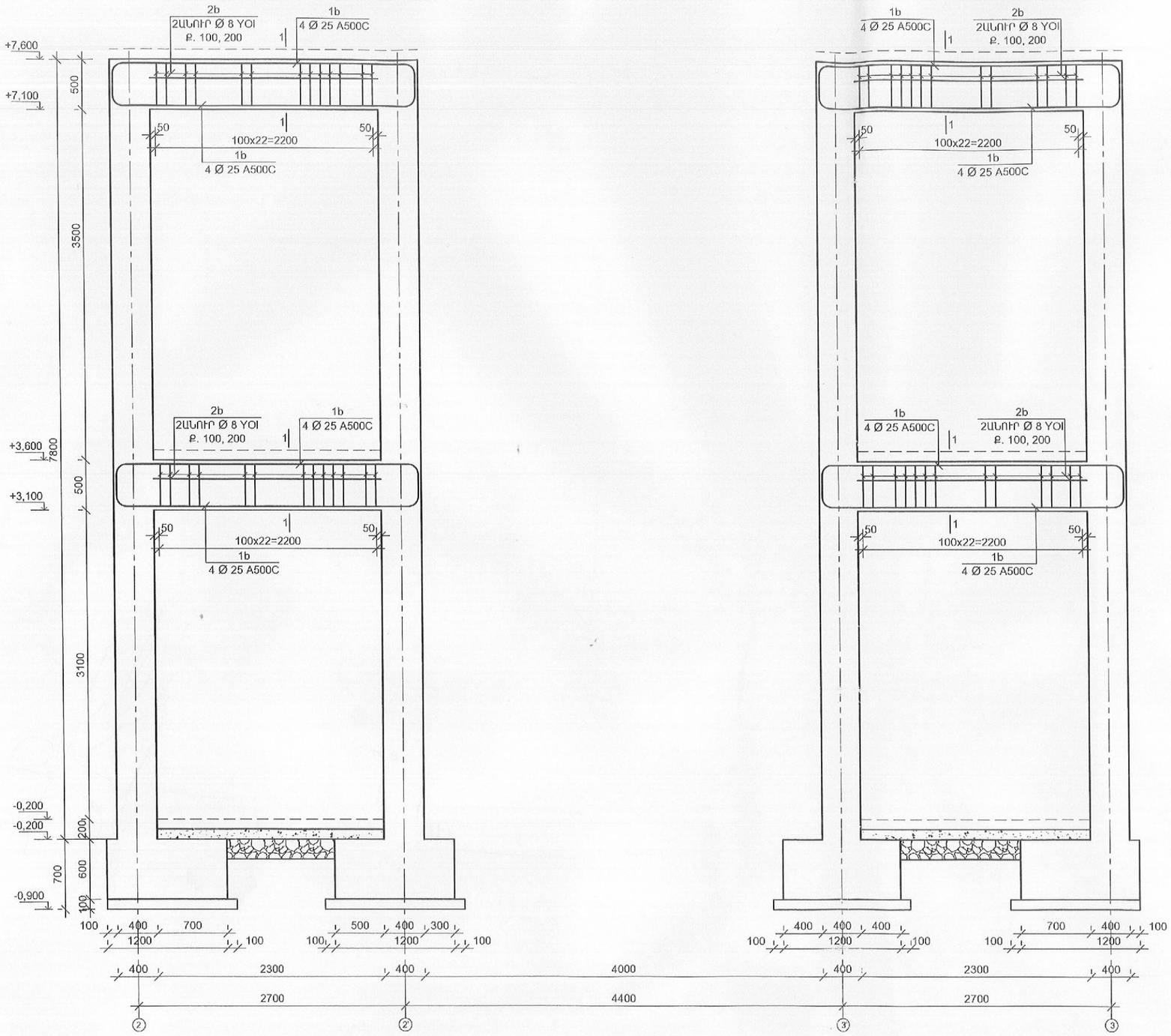

ՇՐՋԱՆԱԿ ԸՍՏ Ա'-Ա' ԱՌԱՆՑՔԻ

			Գծագրի անվանումը՝ ՇՐՋԱՆԱԿ ԸՍՏ Ա' - Ա' ԱՌԱՆՑՔԻ				ԳԻՐՔ 1
							Գծագրի համարը Կ-12
							Մաս Կոնս.